KDP21 360FP BK

0767967

Detector de movimiento PIR

KOBAN

ETIM International

EG000013
EC000133

Detector de movimiento por tecnología PIR, destinado a montaje empotrado en techo. Es válido para la conexión de todo tipo de cargas luminosas y presenta un campo de detección de hasta 6 metros de diámetro. Es de gran utilización en todo tipo de sectores y aplicaciones como industriales, residenciales y comerciales.

CARACTERÍSTICAS

- ✓ Detector PIR
- ✓ Tecnología de movimiento
- ✓ Montaje empotrado en techo
- ✓ Está formado por 1 sensor interno
- ✓ Color negro
- ✓ Incluye protector de lente

CE RoHS 2002/95/EC

ZERO CROSS SWITCHING

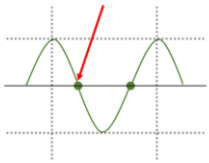

DATOS TÉCNICOS

Alimentación	220 – 240 Vac (50/60 Hz)
Ángulo de detección	360°
Altura de instalación	2,2 m. – 4 m.
Distancia de detección	6 m.
Ajuste de tiempo	10 seg. a 15 min. (ajustable)
Rango crepuscular	3-2000 Lux (ajustable)
Carga (Máx) para incandescencia	1200W
Cargas (Máx) para halógena	1200 W
Cargas (Máx) para fluorescentes	300 W
Cargas (Máx) para lámparas de bajo consumo	300W
Cargas (Máx) para LED	300 W
Consumo de energía	0,5 W aprox.
Temperatura de funcionamiento	-20ºC a 40ºC
Grado de protección	IP20
Número máximo de detectores colocados en paralelo	10 uds *Se recomienda la instalación de 4 detectores en paralelo

CARACTERÍSTICAS PRINCIPALES

	Detector de movimiento por tecnología PIR
	Montaje empotrado en techo mediante clip
	Válido para interior
1C	1 canal de salida
	Válido para todo tipo de cargas
	Con protector de lente
	Relé zero cross switching

Dispone de selectores regulables de tiempo y luminosidad, los cuales se adaptan en función de las necesidades requeridas en cada aplicación.

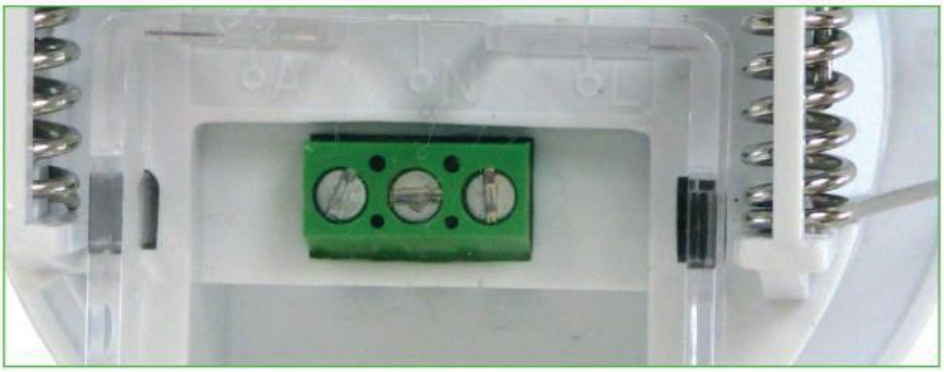

Bornas para la conexión del cableado.

KDP21 360FP BK

0767967

Detector de movimiento PIR

ESQUEMA DE COBERTURA

Se recomienda instalarlo a una altura entre 2,2 m. y 4 m.
Su zona de detección puede variar hasta un máximo de 6 m. de diámetro y 360 º

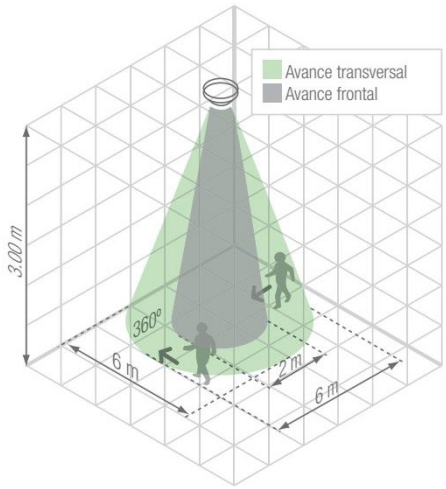

DIMENSIONES (mm)

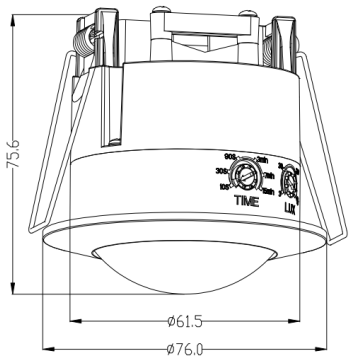

ESQUEMA DE COBERTURA

Según altura de instalación

Altura	Avance transversal	Avance frontal
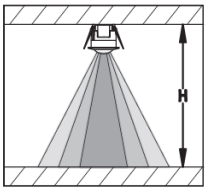	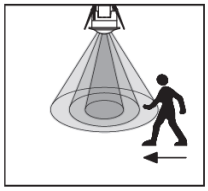	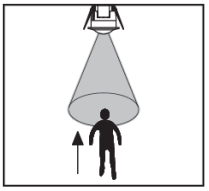
2.5m	Φ6m	Φ2m
3.0m	Φ6m	Φ3m
3.5m	Φ6m	Φ3m

ESQUEMA DE CONEXIÓN

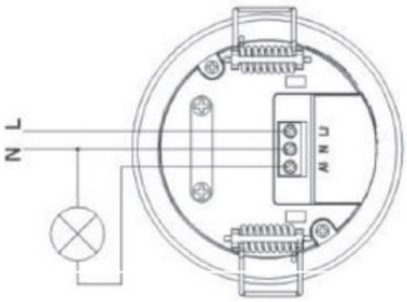

SELECTORES

Selector	Función	Regulación del selector
TIME	Temporizador de apagado de la carga	Tiempo ajustable desde 10 seg. a 30 min.
LUX	Selección de sensibilidad luminosa	Rango: ajustable desde aprox. 3 Lux a ☼ "∞".

EJEMPLOS DE ALICACIÓN

El KDP21 presenta unas dimensiones idóneas para su uso en diferentes aplicaciones, como zonas de tránsito, pasillos, etc.

El empleo de dos detectores permite cubrir la totalidad de la sala, controlando la iluminación ante el movimiento de personas.

Dimensiones:

- Largo: 7 metros
- Ancho: 5 metros
- Alto: 3 metros

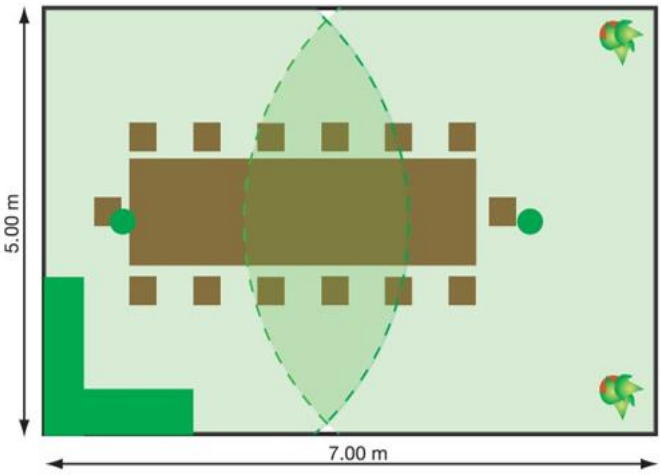

info@grupotemper.com
tec@grupotemper.com
www.grupotemper.com

Temper Energy International, S.L.
Polígono Industrial, Nave 18, E-33199 Granda
Siero, Asturias, Spain
T: +34 985 793 204 / F: +34 985 986 341